HESTORE.HU
elektronikai alkatrész áruház

EN: This Datasheet is presented by the manufacturer.

Please visit our website for pricing and availability at www.hestore.hu.

Lumberg
passion for connections

Netzgeräte-Steckverbinder nach JEITA RC-5320A
Power supply connectors acc. to JEITA RC-5320A
Connecteurs d'alimentation suivant JEITA RC-5320A

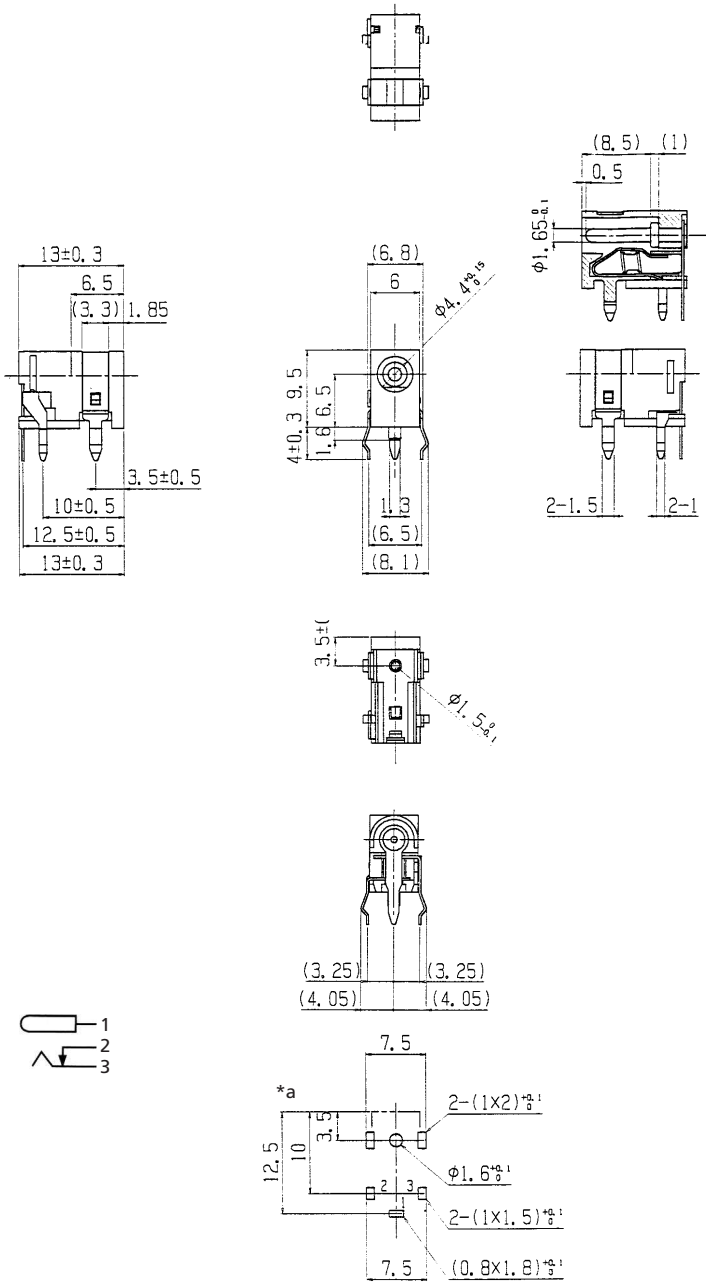

*a Leiterplattenlayout, von der Lötseite gesehen
printed circuit board layout, solder side view
modèle de la carte imprimée, vue du côté à souder

Bestellbezeichnung Designation Désignation	Polzahl Poles Pôles	Verpackungseinheit Package unit Unité d'emballage
1613 04	**2**	**250**

Verpackung: lose im Karton oder Kunststoffbeutel
Packaging: in bulk in a cardboard box or a plastic bag
Emballage: en vrac dans un carton ou sachet en plastique

1613 04

Netzgeräte-Einbaukupplung nach JEITA RC-5320A JSAJ21, abgewinkelte Ausführung, mit Öffner, für Leiterplatten

1. Temperaturbereich	-20 °C/+70 °C
2. Werkstoffe	
Kontaktträger	PBT, HB nach UL 94
Kontakt	Cu-Legierung, verzinnt/versilbert
Rahmenfeder	CuZn, verzinnt
3. Mechanische Daten	
Durchmesser Öffnung	4,4 mm
Durchmesser Mittelstift	1,65 mm
Steckkraft	5–20 N
Ziehkraft	4–15 N
Steckzyklen	≥ 5000
Kontaktierung mit	Netzgerätestecker 1636 02
4. Elektrische Daten	
Durchgangswiderstand	≤ 30 mΩ
Strombelastbarkeit	2 A
Nennspannung	6,3 V DC
Prüfspannung	500 V/60 s
Isolationswiderstand	≥ 100 MΩ

1613 04

Power supply chassis socket acc. to JEITA RC-5320A JSAJ21, angular version, with break contact, for printed circuit boards

1. Temperature range	-20 °C/+70 °C
2. Materials	
Insulating body	PBT, HB according to UL 94
Contact	Cu-alloy, tin/silver-plated
Frame spring	CuZn, tin-plated
3. Mechanical data	
Diameter opening	4.4 mm
Diameter center pin	1.65 mm
Insertion force	5–20 N
Withdrawal force	4–15 N
Mating cycles	≥ 5000
Mating with	power supply plug 1636 02
4. Electrical data	
Contact resistance	≤ 30 mΩ
Nominal power	2 A
Nominal voltage	6.3 V DC
Test voltage	500 V/60 s
Insulation resistance	≥ 100 MΩ

1613 04

Embase femelle d'alimentation suivant JEITA RC-5320A JSAJ21, version angulaire, avec contact repos, pour cartes imprimées

1. Température d'utilisation	-20 °C/+70 °C
2. Matériaux	
Corps isolant	PBT, HB suivant UL 94
Contact	Cu alliage, étamé/argenté
Ressort de cadre	CuZn, étamé
3. Caractéristiques mécaniques	
Diamètre orifice	4,4 mm
Diamètre pointe centrale	1,65 mm
Force d'insertion	5–20 N
Force de séparation	4–15 N
Nombre de manœuvres	≥ 5000
Raccordement avec	connecteur mâle d'alimentation 1636 02
4. Caractéristiques électriques	
Résistance de contact	≤ 30 mΩ
Courant nominal	2 A
Tension nominale	6,3 V DC
Tension d'éssai	500 V/60 s
Résistance d'isolement	≥ 100 MΩ